Alimentation du fil à mémoire en simple action et Bistable à partir d'un décodeur stationnaire classique (sans commutation)

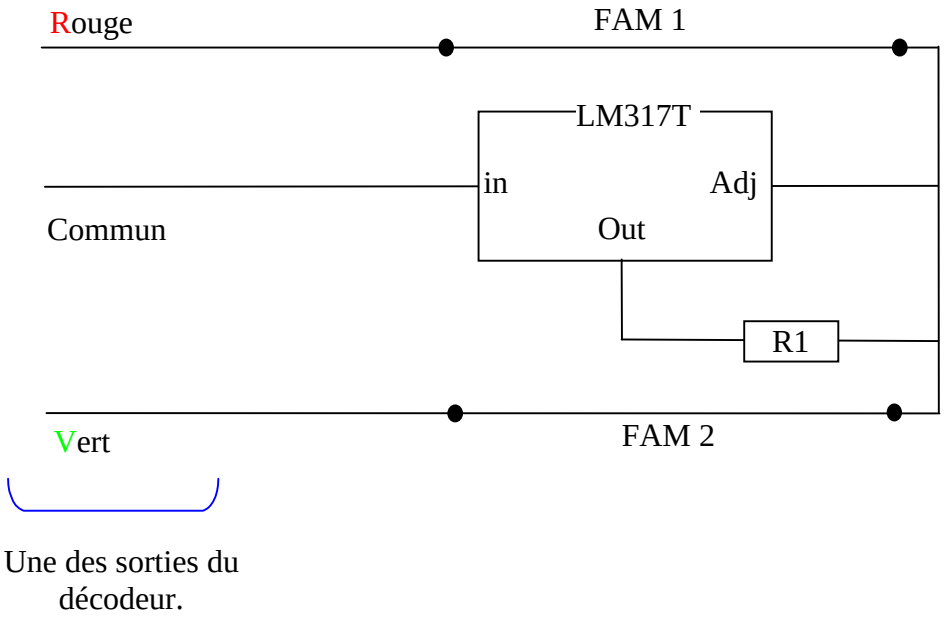

La valeur de la résistance R1 dépend du type du fil, normalement

* Pour du fil **Pro-rail** : R1= 5.6 Ohms en 1/4 watts
(voir à l'adresse http://users.skynet.be/pro-rail/frindex.htm)

* Pour le **Flexinol** : R1 dépend du type de fil et de son diamètre
(voir à l'adresse http://www.selectronic.fr/produits/ROBOTIQUE/flexinol/body_flexinol.htm)

Guy - TouTenN
http://le.train.digital.free.fr
le.train.digital@free.fr